Модель тамбура DHOUSL 30

W=ширина герметизатора +100мм

W1=ширина ур. платформы+700мм

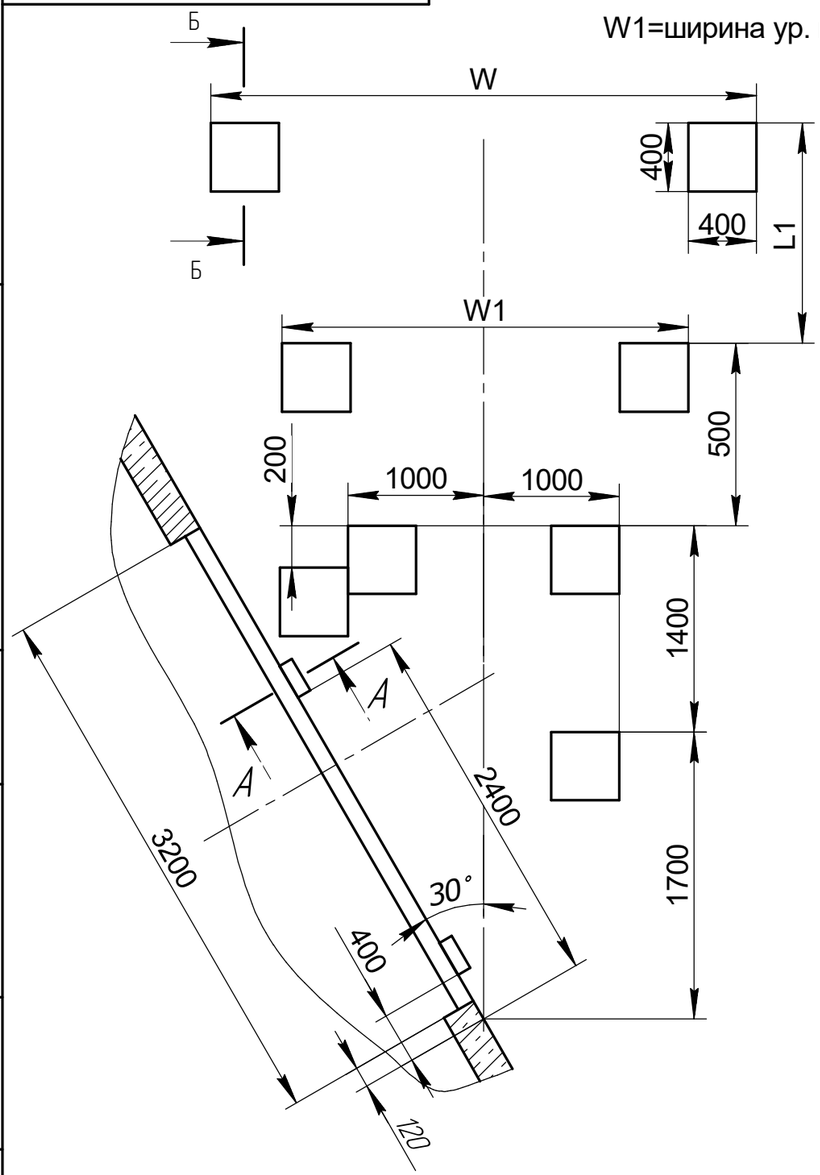

Б-Б

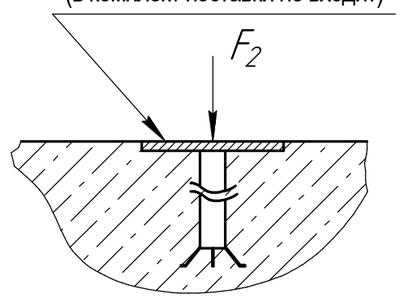

Значение L1

Длина уравнительной платформы, мм	L1, мм	
	для платформы с поворот. апп.	для платформы с выдвиж. апп.
2500*	1800	1600

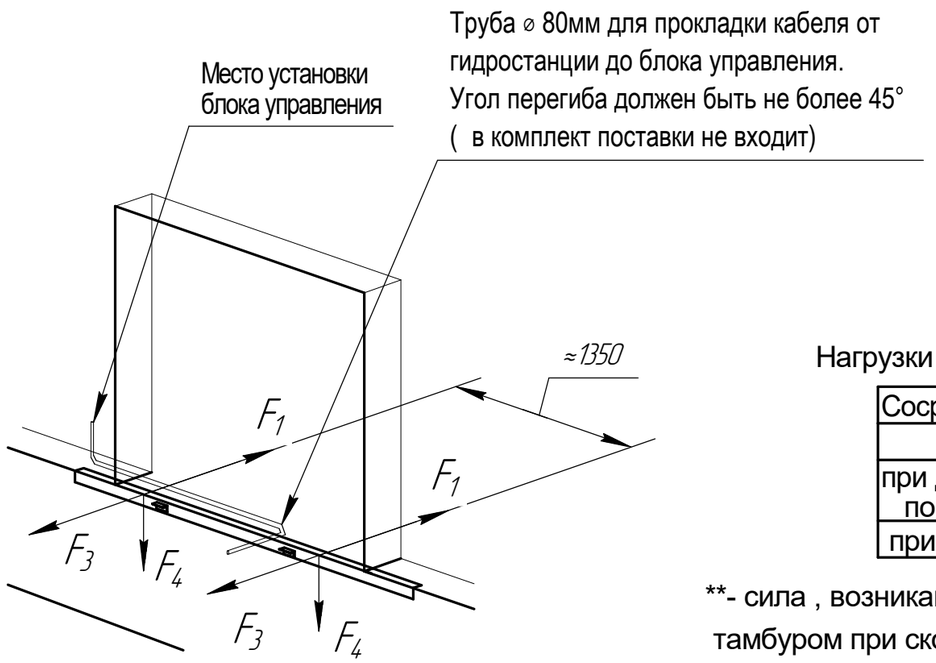

Нагрузки на пандус и бетонное основание

Сосредоточенная сила нагрузки, кН.				
	F_1**	F_2	F_3	F_4
при движении погрузчика	-	45	18	58
при парковке	103	45	-	20

**- сила , возникающая при столкновении кузова с тамбуром при скорости не более 10км/ч

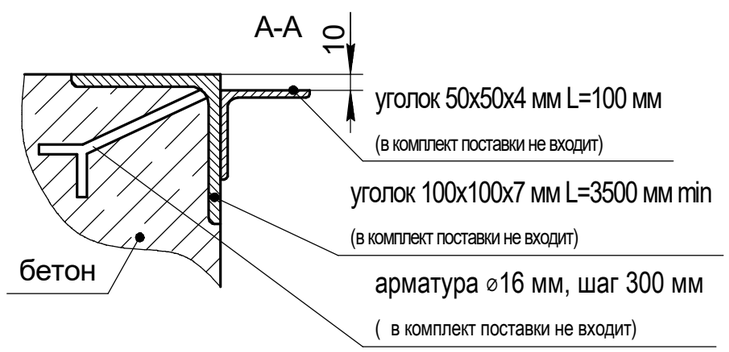

1.* Габаритные размеры см. в файлах "Платформа уравнительная с поворотной аппарелью консольная серии DLHHC" и "Платформа уравнительная с выдвижной аппарелью консольного типа серии DSMC (Россия)"

2.Для получения более подробной информации обращайтесь в компанию "DoorHan".

Изм.	Лист	№ докум.	Подп.	Дата
Разраб.				
Пров.				
Т.контр.				
Н.контр.				
Утв.				

Модель тамбура DHOUSL 30

Схема установки закладных элементов для тамбура перегрузочного косого (30°) легкой серии под уравнительную платформу консольного типа

Лит.	Масса	Масштаб
Лист	Листов	

Российская линейка

DOORHAN

Перв. примен.

Справ. №

Подп. и дата

Инв. № дубл.

Взам. инв. №

Подп. и дата

Инв. № подл.

Копировал

Формат А3